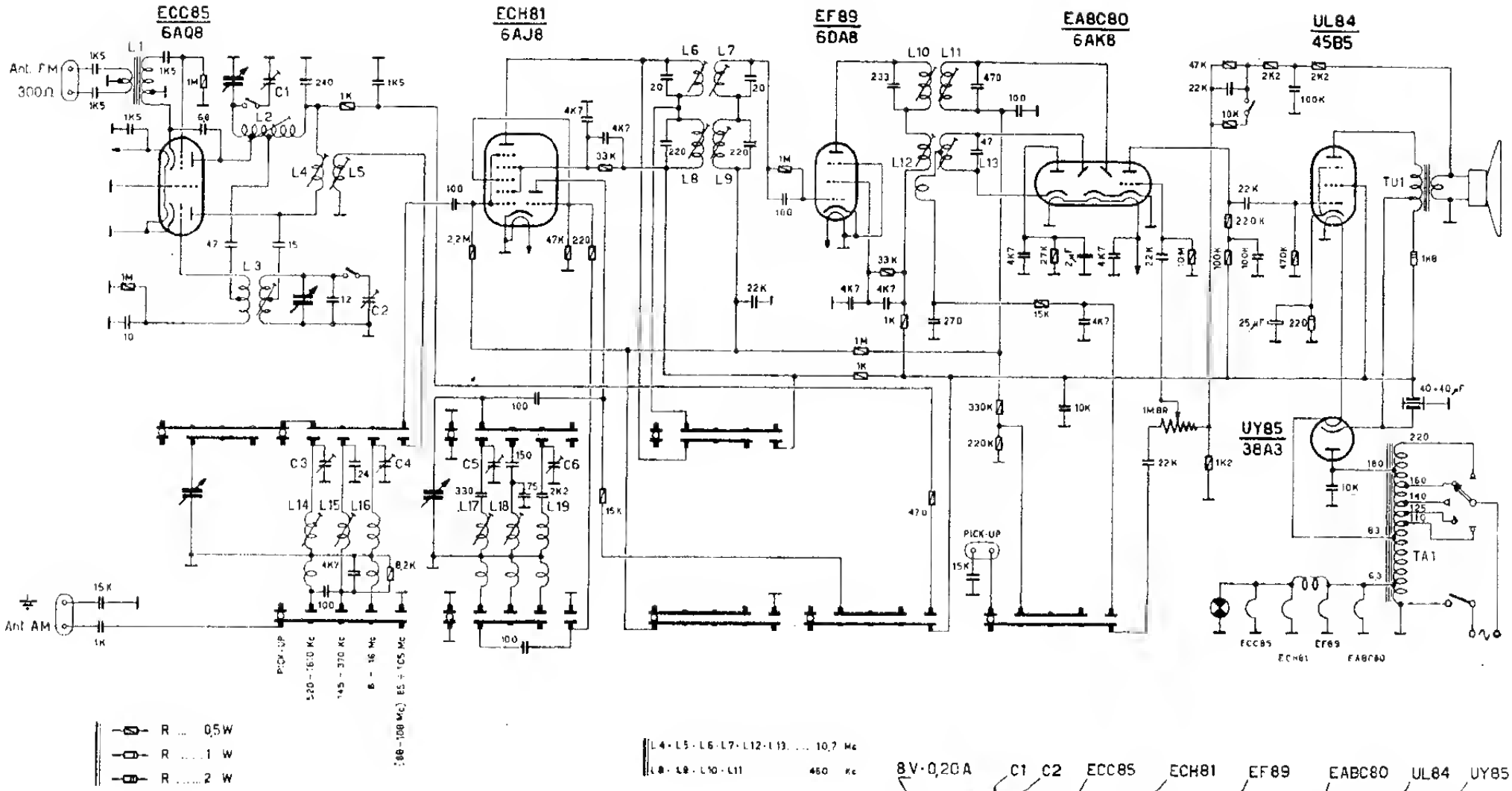

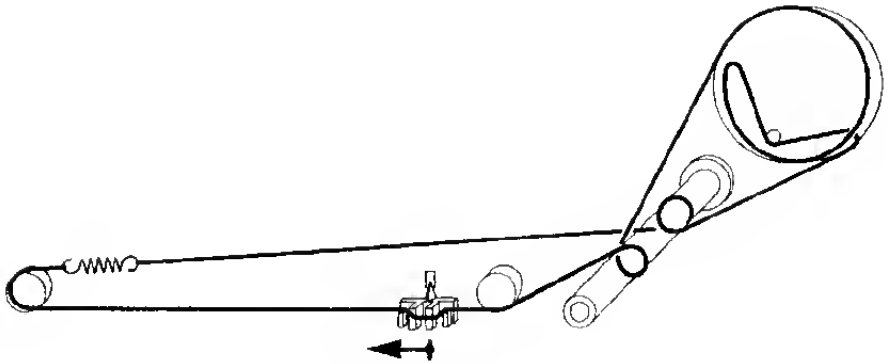

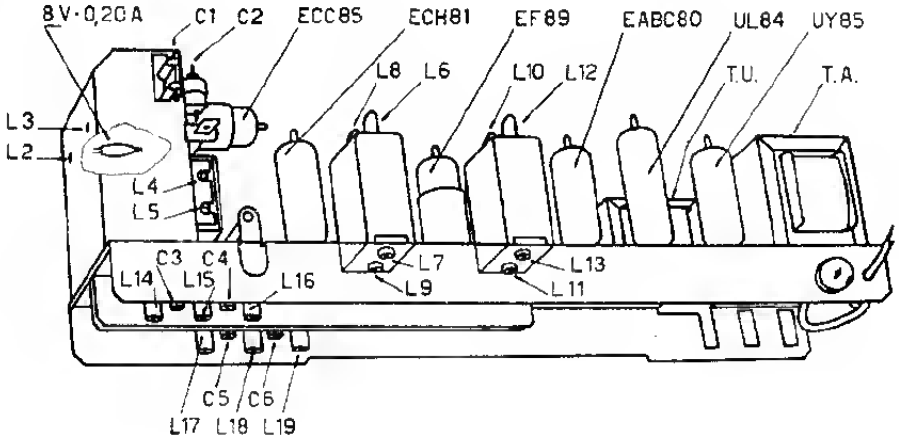

RADIORICEVITORE MIVAR Mod. UCML - 626